kerstenergy®
... the green way

# KE-SFEX60 Technische Spezifikation

## Beschreibung

Diese LED Leuchte verfügt über eine spezielle Reflektor Optik zur homogenen Ausleuchtung und wurde speziell für den Ersatz konventioneller Beleuchtung in explosionsgefährdeten Bereichen mit Standard ATEX / IECEx Klassifizierung konzipiert, sowohl für den Innen- als auch für den Außenbereich. Optional kann die Leuchte mit einer Notlichteigenschaft ausgerüstet werden.

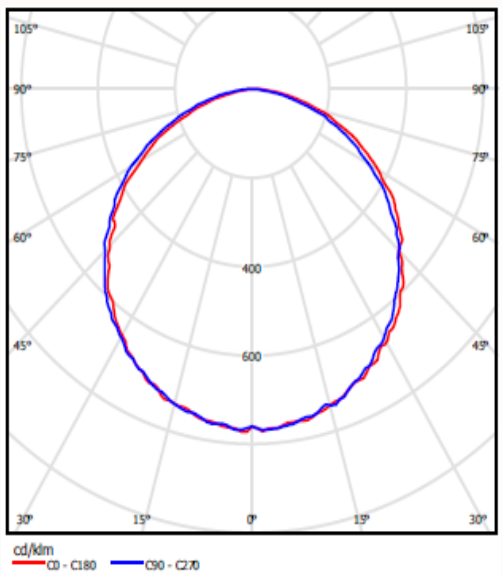

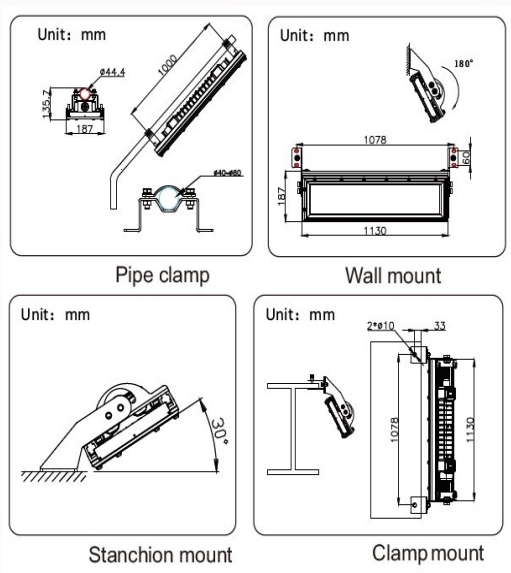


## Technische Spezifikation

**5 Jahre Garantie**

| | |
|---|---|
| Model: | **KE-SFEX60** |
| Type: | LED EX-Schutz Strahler mit OSRAM Chips |
| Abmessung / Gewicht: | 600x136x85mm / 6,8Kg |
| Eingangsspannung / Frequenz: | AC 100 - 130V / 200 - 240V / 50/60hz |
| Nennleistung / Leistungsfaktor: | 18W / 36W / 48W / >0,98 |
| Optionale Notlichteigenschaften | 5W, Ni-Cd Akku 2,8Ah, 300 Zyklen, 180min back up<br>Ladezeit: 12 Stunden nach kompletter Entleerung |
| Lichtstrom: | 2.277lm - 6.072lm (abhängig von Leistung und Lichtfarbe) |
| Mögliche Farbtemperaturen: | 2800k-3300k / 700k-5400k / 5400k-6400k |
| Farbwiedergabeindex (CRI): | RA > 82 bei 2800k-3300K und 70 bei 4700k-6400k |
| Mögliche Abstrahlungswinkel: | 15° / 40° / 60° / 80° / 120° |
| Material Gehäuse: | Kupferfreies Aluminium pulverbeschichtet in orange |
| Optische Abdeckung: | Hartglas |
| Zertifizierungen: | Ex d eb II B T6 Gb Ex tb IIIC T80℃ Db<br>IECEx Compliant ATEX Compliant<br>ABS Compliant CE Compliant<br>RoHS Compliant IP 66 Rated |
| ATEX-Zonen: | 1&21 und 2&22, Class I Division 1&2 Groups C,D<br>Class II Division 1 Groups E,F,G / Division 2 Groups F,G<br>Class III Division 1 und 2 |
| CE-Kennzeichnung gemäß: | IEC60079-0:2007-10 / IEC60079-1:2007 / IEC60079-7:2006<br>EN60079-0:2009 / EN60079-1:2007 / EN60079-7:2007<br>EN60079-31:2009 / EN60598-1:2008+A11:2009<br>EN55015:2013 / IEC62321:2008 |
| Lebensdauer L70 bei 25° C Umgebungstemperatur: | 120.000 Stunden |
| Arbeitstemperatur: | -40 bis +55°C |

kerstenergy smart solutions GmbH
Sitz: Emmerich am Rhein
Amtsgericht Kleve HRB 12323
Geschäftsführer: Annalieza Kerst

Bremerweg 61
46446 Emmerich am Rhein
Tel.: +49 (0) 2822 97699-0

Volksbank Emmerich-Rees eG, BLZ 35860245
IBAN: DE 9735860245 302 407 0017
BIC: GENODED1MER

Finanzamt Kleve
UST-ID: DE291386412
St.-Nr.: 116/5710/3852

www.kerst-energy.eu