5 Jahre Garantie

KE-ZGSM04-100W Technische Spezifikation

Beschreibung

Diese flache LED Deckenleuchte wurde speziell für den Ersatz konventioneller Beleuchtung in explosionsgefährdeten Bereichen, zur Aufputz-, oder Einbaumontage, oder alternativ mit U-Bügel zwecks Abhängung mit Standard ATEX / IECEx Klassifizierung zur Anwendung im Innen- Außenbereich konzipiert.

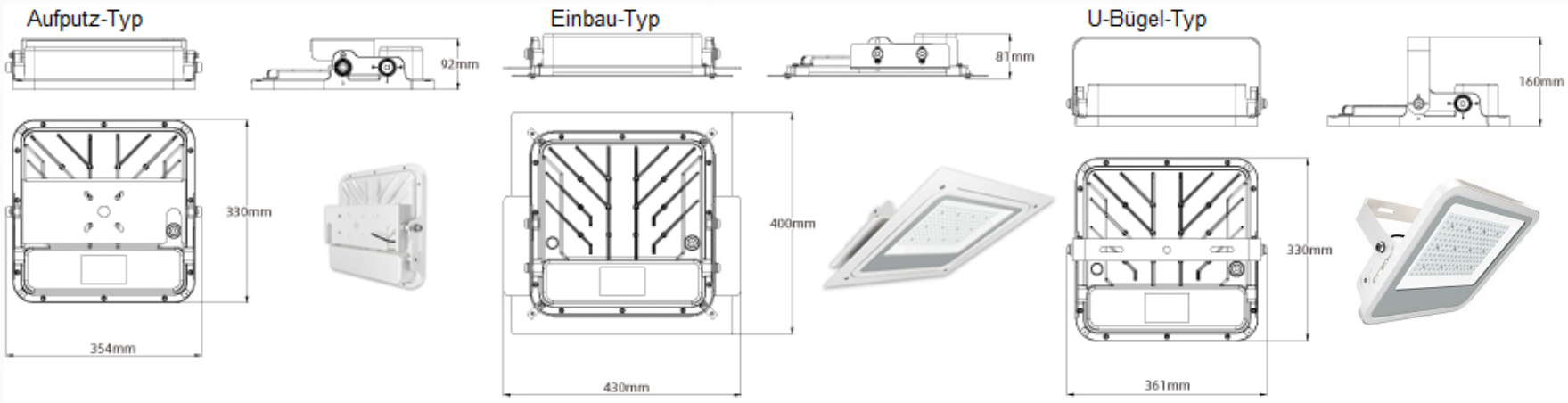

Technische Spezifikation

Model:	KE-ZGSM04-100W
Type:	LED EX-Schutz Leuchte mit dimmbaren Inventronics Driver 1-10V oder optional mit DALI Dimmer
Abmessungen Gehäuse / Gewicht:	354x330x92mm / 4,3kg (Aufputz-Typ) 430x400x81mm / 4,7kg (Einbau-Typ) 361x330x160mm / 4,0kg (U-Bügel-Typ)
Eingangsspannung / Frequenz:	AC 100-277V / 50/60hz
Nennleistung / Leistungsfaktor:	100W / >0,95
Lichtstrom:	16.000lm ± 5% (Philips Lumileds)
Standard Farbtemperatur:	5700K, optional 3000K/4000K/5000K
Farbwiedergabeindex (CRI):	>70 / optional >80
Abstrahlungswinkel:	120° optional 60°, 90°
Material Gehäuse:	ADC12 Aluminiumlegierung, weiß eloxiert
Optische Abdeckung:	Gehärtetes Klarglas, UV-Resistent
Zertifizierungen:	Related to CE Directive(s): 2014/34/EU Ex II 2G EX ib IIC T6 Ex II 2D EX ib A21 T85°C CE Compliant, RoHS Compliant, IP 66 Rated
ATEX Zonen:	1 & 21 / 2 & 22
ECM-Kennzeichnung gemäß:	EN 60079-0:2012/A11:2013, EN 60079-7:2015, EN 60079-11:2012, EN 60079-31:2014
Lebensdauer L70 bei 25° C Umgebungstemperatur:	100.000 Stunden
Arbeitstemperatur:	-40 bis +50°C

kerstenergy smart solutions GmbH
Sitz: Emmerich am Rhein
Amtsgericht Kleve HRB 12323
Geschäftsführer: Annalieza Kerst

Lise-Meitner-Straße 4
46446 Emmerich am Rhein
Tel.: +49 (0) 2822 97699-0

Volksbank Emmerich-Rees eG, BLZ 35860245
IBAN: DE 9735860245 302 407 0017
BIC: GENODED1MER

Finanzamt Kleve
UST-ID: DE291386412
St.-Nr.: 116/5710/3852

www.kerst-energy.eu